Datablad

Varenummer: 2307082765
Beskrivelse: E+G Mekanisk tæller
DD52R-AR-0006.0-D-C2 (Orange)

Mål

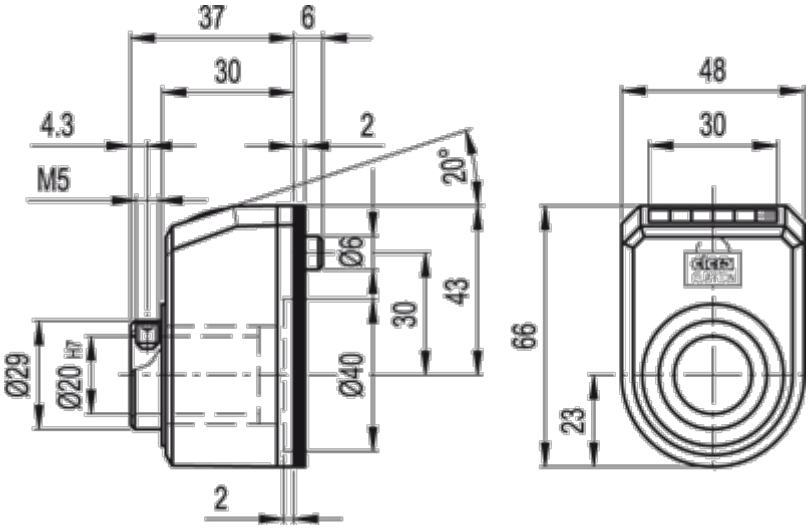

Max o/min = 415

Dokumenter, målskitser og brochurer af enhver slags kan indeholde fejl for hvilke Brd. Klee A/S ikke hæfter.